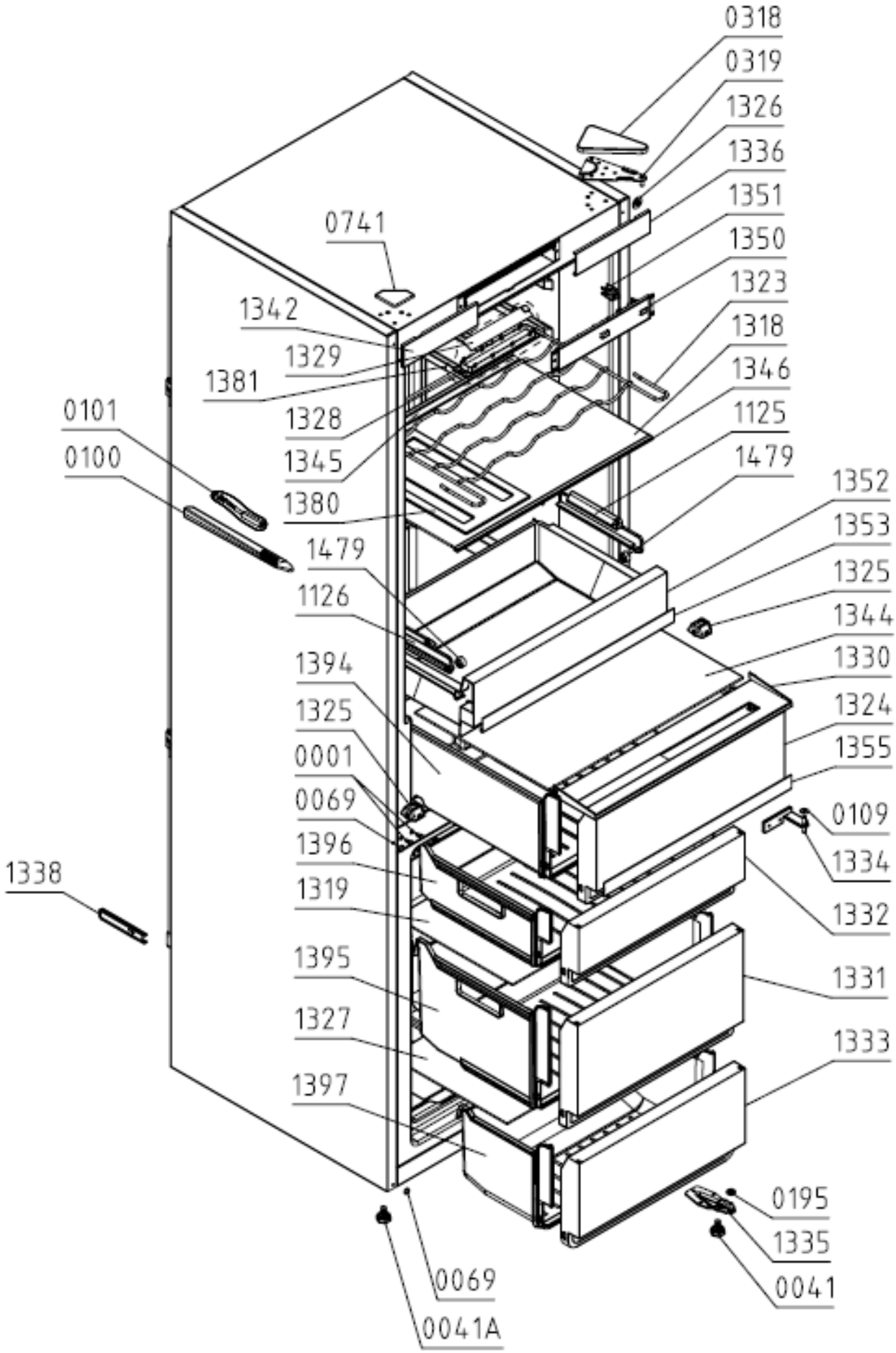
0318
0319
1326
1336
1351
1350
1323
1318
1346
1125
1479
1352
1353
1325
1344
1330
1324
1355
0109
1334
1332
1331
1333
0195
1335
0041
0741
1342
1329
1381
1328
1345
1380
0101
0100
1479
1126
1394
1325
0001
0069
1396
1319
1395
1327
1397
1338
0069
0041A

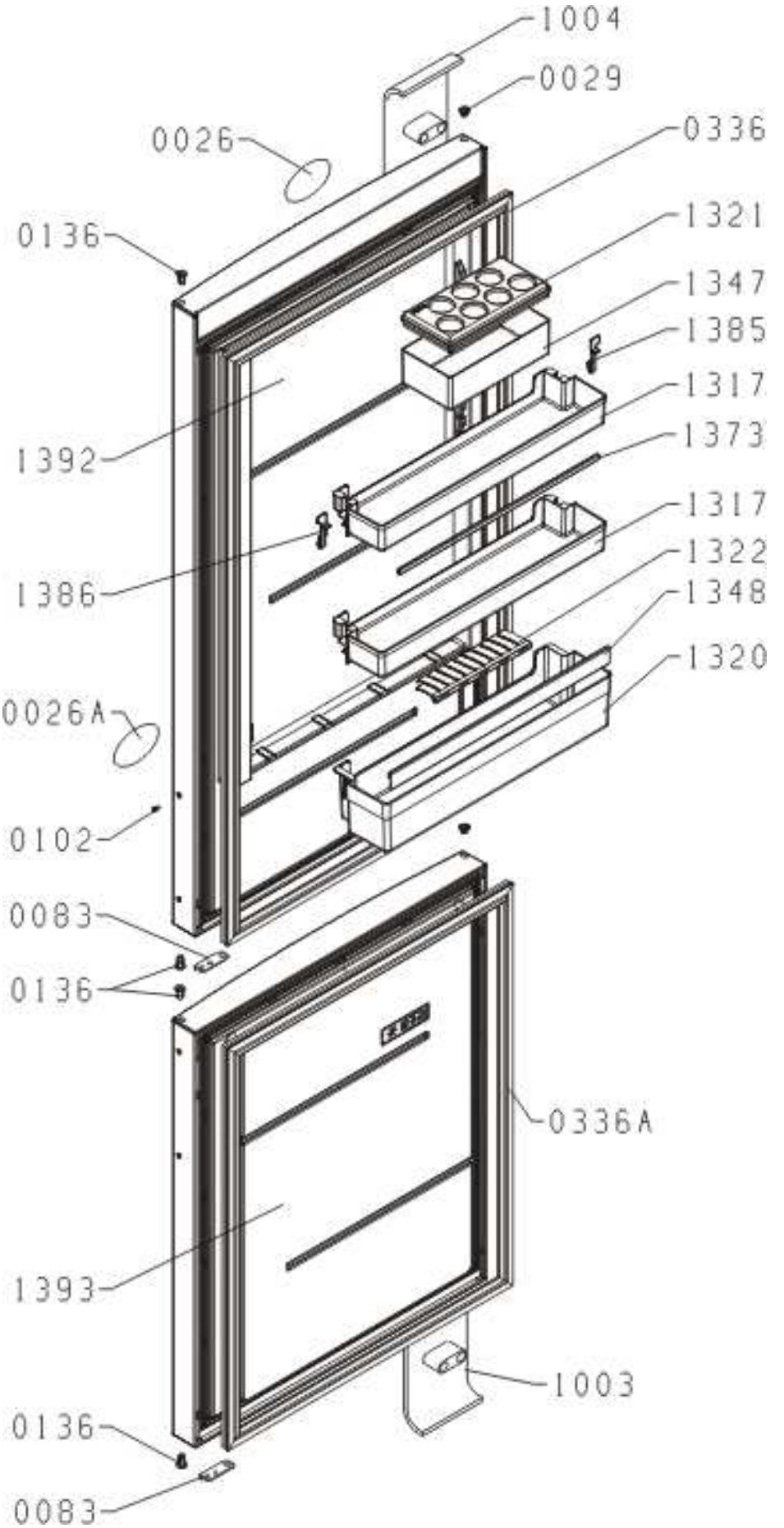
1004
0029
0026
0336
0136
1321
1347
1385
1317
1392
1373
1317
1386
1322
1348
1320
0026A
0102
0083
0136
0336A
1393
1003
0136
0083

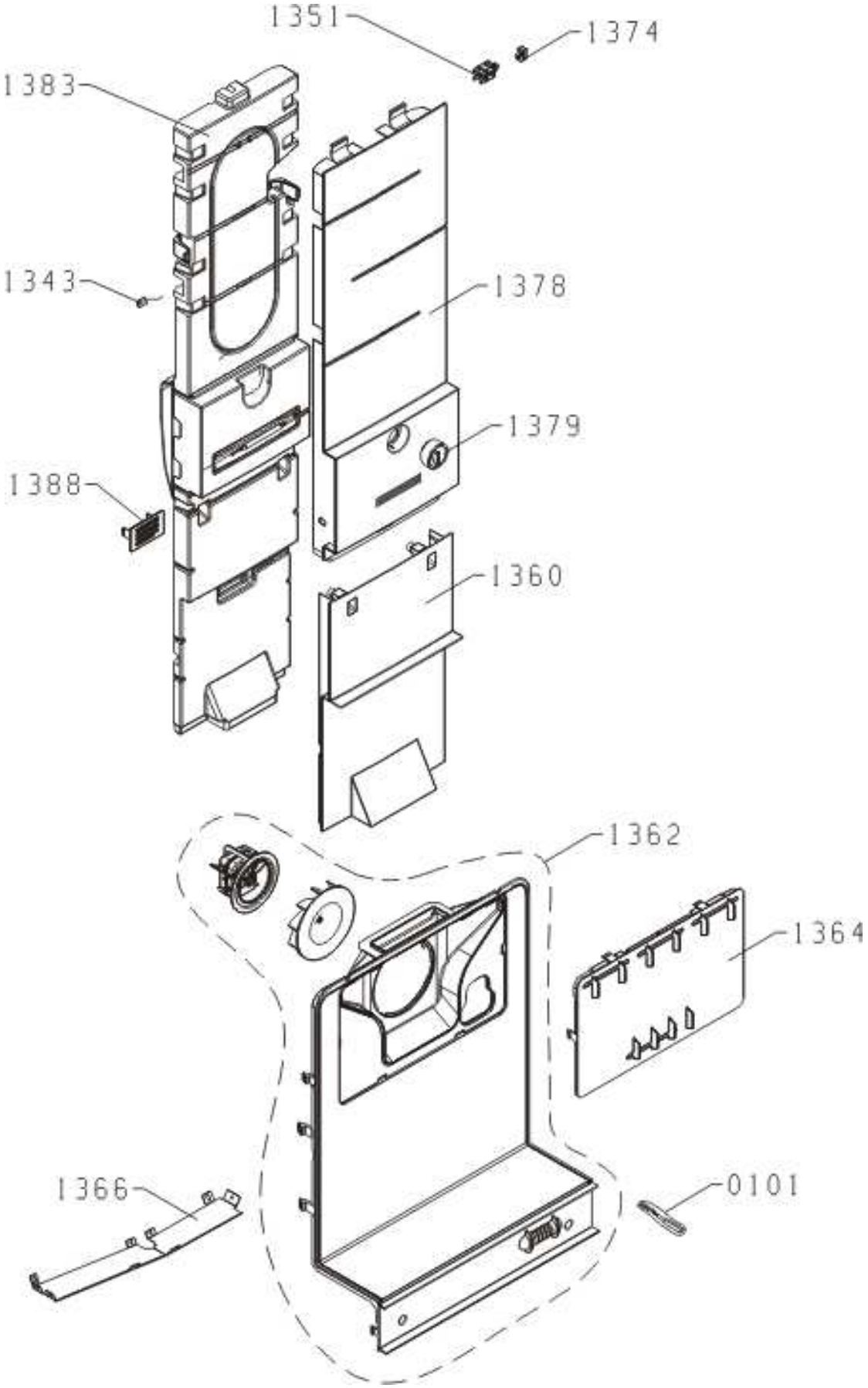
1351
1374
1383
1343
1378
1379
1388
1360
1362
1364
1366
0101

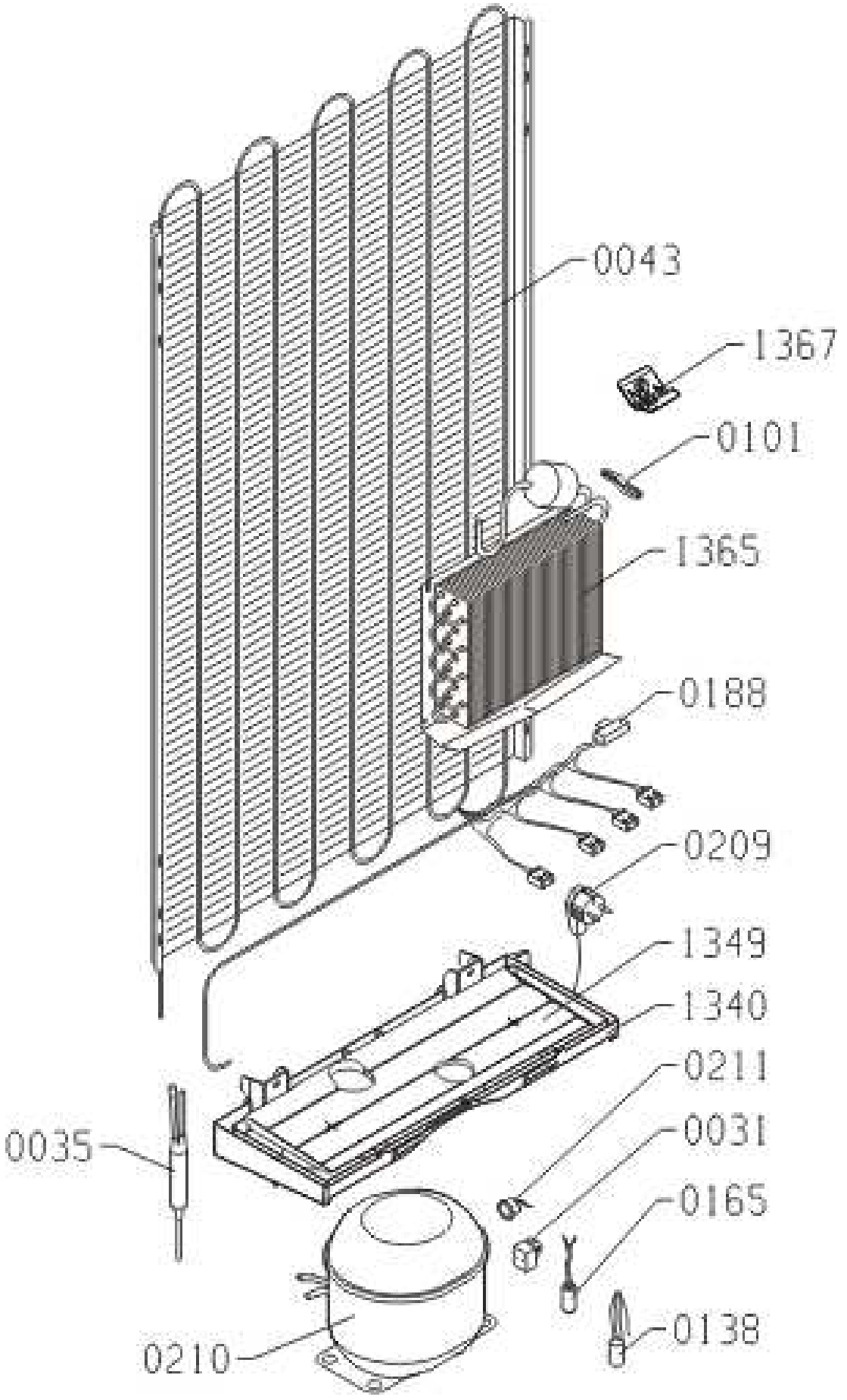
0043
1367
0101
1365
0188
0209
1349
1340
0211
0031
0165
0138
0035
0210